INFA-MAT

Zubehör
Accessories
Accessoires

INFA-MAT

Entstaubungsgerät mit Ventilator
Dust collection unit with fan
Dépoussiéreur avec ventilateur

AM.. 2
1011/01.01

1 Schallschutzhaube
Silencer
Silencieux

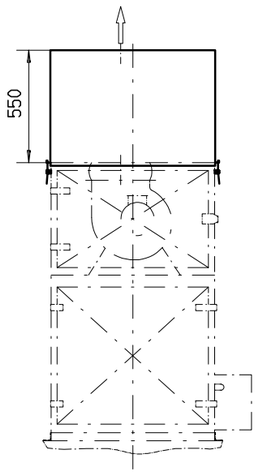

2 Reingasstutzen
Outlet connection
Tubulure sortie gaz épuré

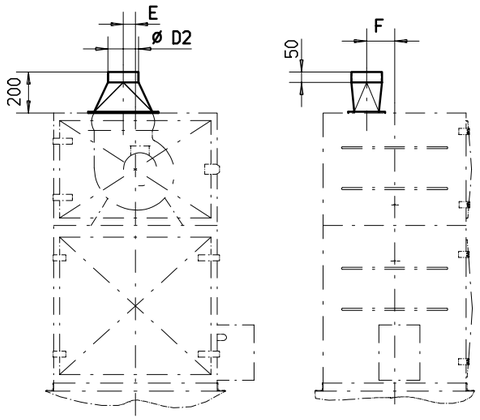

3 Wetterschutz
Weather protection
Sortie gaz épuré latérale

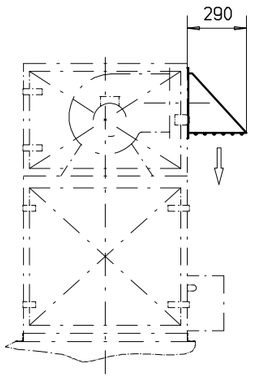

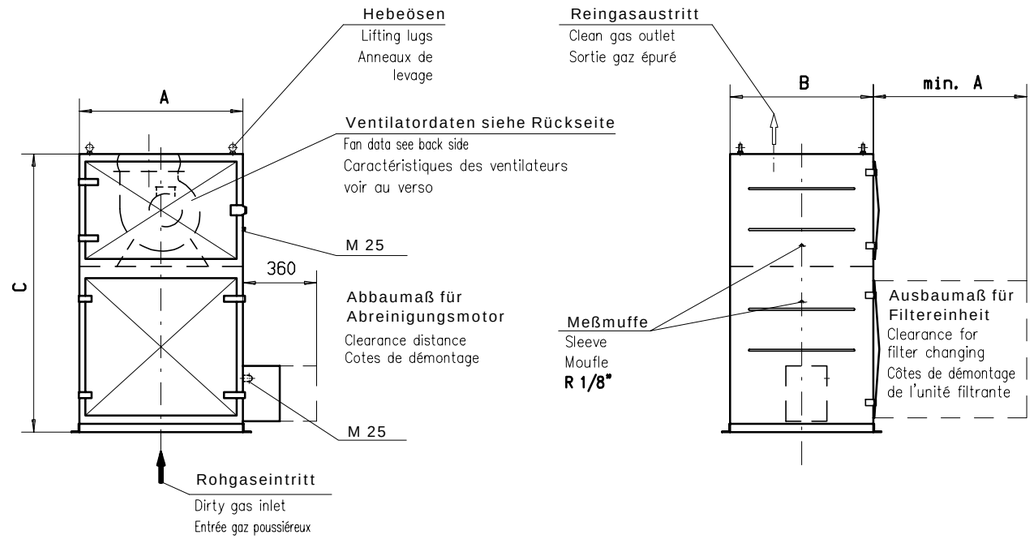

4 Einschweißzarge
Mounting spigot
Pièce de raccordement

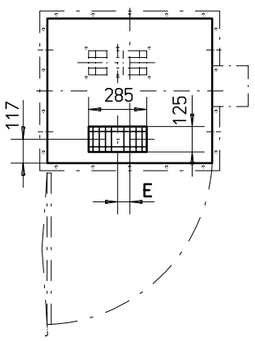

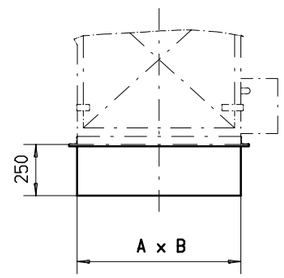

Montageflansch
Mounting flange
Bride de raccordement

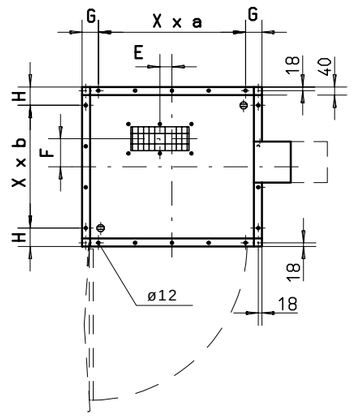

Reingasaustrittsflansch
Flange for clean gas outlet
Bride de sortie gaz épuré

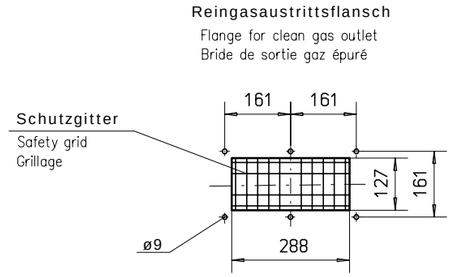

Weiteres Zubehör/Other accessories/Autres accessoires:
s. Reg. 9 + 10/see chapter 9 + 10/voir registre 9 + 10
* **Steuergerät**/Control unit/Coffret de commande
* **Differenzdruck-Meßgerät**/Differential press. instrument/Appareil de mesure

Alle Stutzen lieferbar mit/ Connecting piece available with/
Pièce de raccordement livrable avec:
Flansch nach/ Flange as per / Bride conforme à: **DIN 24154/2**
oder Bördel / or clamping flange / ou bride bordée
s. Reg. 9 / see chapter 9 / voir registre 9

Konstruktionsänderungen vorbehalten
Dimensions subject to alterations !
Côtes données sous réserve de modifications !

Filtertyp Type Type	Schallschutzhaube, Dämpfung ~8 dB(A) / Silencer, Noise reduction ~8 dB(A) / Silencieux, Réduction du niveau sonore ~8 dB(A) (1)	Gewicht Weight Poids [kg]	Reingasstutzen Outlet connection Tubulure sortie gaz épuré (2)	Gewicht Weight Poids [kg]	Ø D2 [mm]	Wetterhaube Weather protection Sortie gaz épuré latérale (3)	Gewicht Weight Poids [kg]	Einschweißzarge Mounting spigot Pièce de raccordement (4)	Gewicht Weight Poids [kg]
AM 062		28		3	200		3		16
AM 092		35		3	200		3		19
AM 132		36		3	200		3		22
AM 172		42		3	250		3		25
AM 232		48		3	250		3		31
AM 302		50		3	250		3		32

Filtertyp Type Type	Filterfläche Filter area Surface filtrante [m²]	Anzahl Filtertaschen Nr. filter pads Nb. des poches	Gewicht Weight Poids [kg]	A [mm]	B [mm]	C [mm]	E [mm]	F [mm]	G [mm]	H [mm]	X x a [mm]	X x b [mm]
AM 062	6	13	140	600	600	1260	40	109	70	70	3 x 180	3 x 180
AM 092	9	19	160	800	600	1260	40	109	80	70	4 x 180	3 x 180
AM 132	13	19	190	800	700	1360	59	137	80	90	4 x 180	3 x 200
AM 172	17	22	225	900	800	1360	59	140	90	80	4 x 200	4 x 180
AM 232	23	22	255	900	990	1360	59	144	90	95	4 x 200	4 x 220
AM 302	30	25	275	1000	945	1515	59	147,5	100	112,5	4 x 200	4 x 200

INFASTAUB
GESELLSCHAFT FÜR STAUBTECHNIK m.b.H.
D-61287 Bad Homburg v.d.H. PF: 1762
Telefon (06172) 30980
Telefax (06172) 309890

stand: 26.08.02