INFA-JET

Zubehör
Accessories
Accessoires

INFA-JET

Entlüftungsfilter mit Ventilator
Vent filter with fan
Unité de filtration avec ventilateur

AJN..2 (Q/SL)
3015/01.01

① **Einschweißzarge**
Mounting spigot
Pièce de raccordement

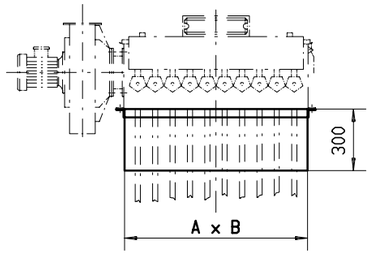

② **Schutzgehäuse**
Protective housing
Caisson de protection

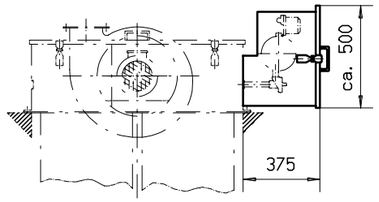

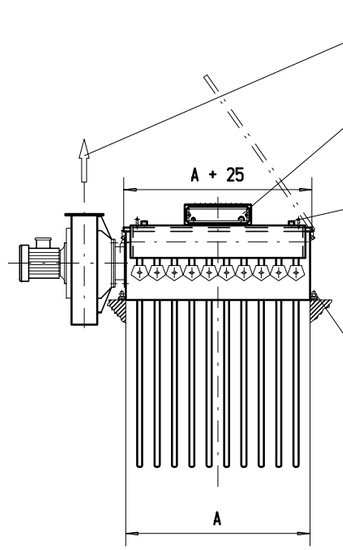

Reingasaustritt
Clean gas outlet
Sortie gaz épuré

Magnetventil
Solenoid valve
Electro–vanne
M 25

Druckluftanschluß
Compressed air
supply connection
Raccordement
air comprimé
R 1/2"
AJN 304 SL= R 3/4"

Hebeösen
Lifting lugs
Anneaux
de levage

Ventilatoranbau auf Wunsch
rechts oder hinten
Ventilatordaten siehe Rückseite
Fan support on request to
the right or rear
Fan data see back side
Support de ventilateur sur
demande à droite, ou à l'avant.
Caractéristiques des ventilateurs
voir au verso

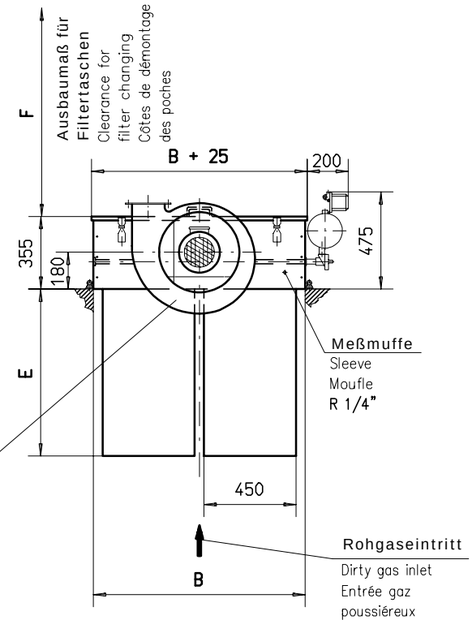

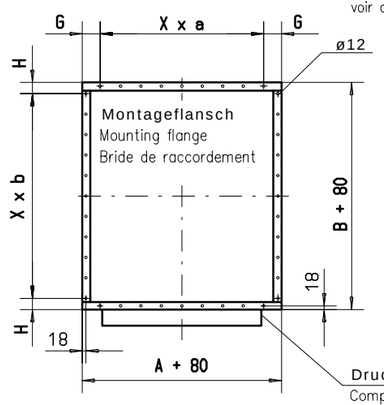

Druckluftspeicher
Compressed air reservoir
Réservoir air comprimé

Achtung:
Bei Einbau des Filters horizontal sind im bauseitigen Filtergehäuse vorzusehen:
a) Auflagerohre für die Filterelemente
b) Distanzhalter für die Faltfilter–Elemente

Attention:
When the filter is installed horizontally following is required in the housing.
a) support bars for filter elements
b) spacers only when pleated filter elements are fitted.

Attention:
Quand le filtre est installé horizontalement il est nécessaire de monter dans le caisson.
a) tubes support de maintien pour les éléments filtrants
b) support d'écartement pour les panneaux plissés.

Weiteres Zubehör / Other accessories / Autres accessoires:
s. Reg. 9 + 10/ see chapter 9 + 10 / voir registre 9 + 10
* **Steuergerät**/ Control unit / Coffret de commande
* **Differenzdruck-Meßgerät** / Differential press. instrument / Appareil de mesure
* **Steuerluftrückführung** / Venting of solenoid valve / Rejet de l'air des vannes
* **Wartungseinheit** / Maintenance unit / Unité d'entretien
* **Winterschutz** / Winter protection / Protection contre le gel

Alle Stutzen lieferbar mit/ Connecting piece available with/
Pièce de raccordement livrable avec:
Flansch nach/ Flange as per / Bride conforme à: **DIN 24154/2**
oder Bördel / or clamping flange / ou bride bordée
s. Reg. 9 / see chapter 9 / voir registre 9

Konstruktionsänderungen vorbehalten !
Dimensions subject to alterations !
Côtes données sous réserve de modifications !

1) **ohne Ventilator** / without fan / sans ventilateur

Filtertyp Type Type	Einschweißzarge ① Mounting spigot Pièce de raccordement	Gewicht Weight Poids [kg]	Schutzgehäuse ② Protective housing Caisson de protection	Gewicht Weight Poids [kg]
AJN 032		30		14
AJN 042		30		14
AJN 062 SL		30		14
AJN 062		35		18
AJN 072 Q		25		21
AJN 082		35		18
AJN 102		35		16
AJN 102 Q		25		21
AJN 122		35		16
AJN 122 SL		35		18
AJN 152		40		21
AJN 152 Q SL		25		21
AJN 182 SL		35		18
AJN 202		40		21
AJN 302 SL		40		21

Filtertyp Type Type	Filterfläche Filter area Surface filtrante [m²]	Anzahl Filtertaschen Nr. filter pads Nb. des poches	Gewicht Weight Poids [kg] 1)	A [mm]	B [mm]	E [mm]	F [mm]	G [mm]	H [mm]	X x a [mm]	X x b [mm]
AJN 032	3	4	165	385	680	816	850	82,5	80	3 x 100	6 x 100
AJN 042	4	4	165	385	680	1096	1110	82,5	80	3 x 100	6 x 100
AJN 062 SL	6	4	205	385	680	1636	1665	82,5	80	3 x 100	6 x 100
AJN 062	6	8	175	725	680	816	850	52,5	80	7 x 100	6 x 100
AJN 072 Q	7	10	180	895	555	816	850	87,5	67,5	8 x 100	5 x 100
AJN 082	8	8	240	725	680	1096	1110	52,5	80	7 x 100	6 x 100
AJN 102	10	12	295	555	1030	816	850	67,5	55	5 x 100	10 x 100
AJN 102 Q	10	10	195	895	555	1096	1110	87,5	67,5	8 x 100	5 x 100
AJN 122	12	12	315	555	1030	1096	1110	67,5	55	5 x 100	10 x 100
AJN 122 SL	12	8	385	725	680	1636	1665	52,5	80	7 x 100	6 x 100
AJN 152	15	20	395	895	1030	816	850	87,5	55	8 x 100	10 x 100
AJN 152 Q SL	15	10	230	895	555	1636	1665	87,5	67,5	8 x 100	5 x 100
AJN 182 SL	18	12	355	555	1030	1636	1665	67,5	55	5 x 100	10 x 100
AJN 202	20	20	435	895	1030	1096	1110	87,5	55	8 x 100	10 x 100
AJN 302 SL	30	20	505	895	1030	1636	1665	87,5	55	8 x 100	10 x 100

INFASTAUB
GESELLSCHAFT FÜR STAUBTECHNIK m.b.H.
D-61287 Bad Homburg v.d.H. PF: 1762
Telefon (06172) 30980
Telefax (06172) 309890

Stand: 14.10.02