1 Staubsammeltopf mit Absperrklappe
Dust bin with butterfly valve
Bac de récuperation avec
Registre de fermeture

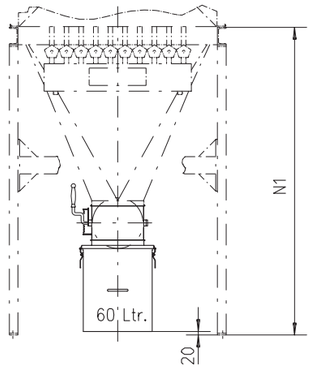

2 Staubsammeltopf
Dust bin
Bac de récuperation

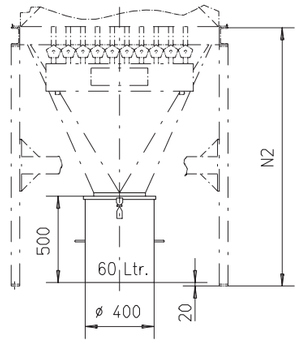

3 Schutzgehäuse
Protective housing
Caisson de protection

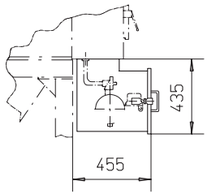

4 Übergangstück
Transition piece
Pièce de raccordement

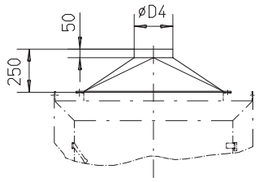

5 Beobachtungsdeckel 600 / 500
Inspection cover 600 / 500
Porte de visite 600 / 500

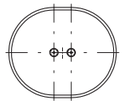

7 Ventilatoranbau
Fan support
Support de ventilateur

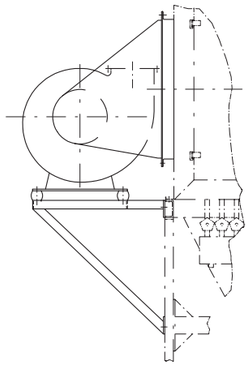

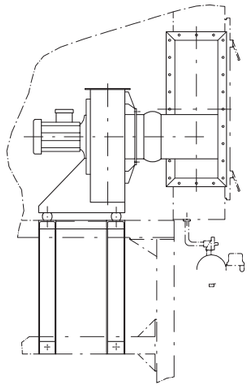

6 Beobachtungsdeckel 500 / 300
Inspection cover 500 / 300
Porte de visite 500 / 300

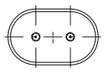

Weiteres Zubehör / Other accessories / Autres accessoires:
s. Reg. 9 + 10 / see chapter 9 + 10 / voir registre 9 + 10
* **Steuergerät** / Control unit / Coffret de commande
* **Differenzdruck-Meßgerät** / Differential press. instrument / Appareil de mesure
* **Steuerluftrückführung** / Venting of solenoid valve / Rejet de l'air des vannes
* **Wartungseinheit** / Maintenance unit / Unité d'entretien
* **Winterschutz** / Winter protection / Protection contre le gel
* **Zellenradschleuse** / Rotary valve / Sas rotatif
* **Doppelpendelklappe** / Double pendulum valve / Clapet pendulaire double
* **Förderschnecke** / Screw conveyar / Vis transporteuse
* **Roh- und Reingaskanal** / Clean and dirty gas duct / Canal de gaz poussiéreux et épuré

Alle Stutzen lieferbar mit / Connecting piece available with / Pièce de raccordement livrable avec:
Flansch nach / Flange as per / Bride conforme à: **DIN 24154/2**
oder Bördel / or clamping flange / ou bride bordée
s. Reg. 9 / see chapter 9 / voir registre 9

Rohgaseintritt auf Wunsch hinten
Dirty gas inlet on request to the rear
Entrée gaz poussiéreux sur demande au revers

Hebeösen
Lifting lugs
Anneaux de levage

Reingasaustritt auf Wunsch rechts oder links
Clean gas outlet on request to the left or right
Sortie gaz épuré sur demande à droite ou à gauche

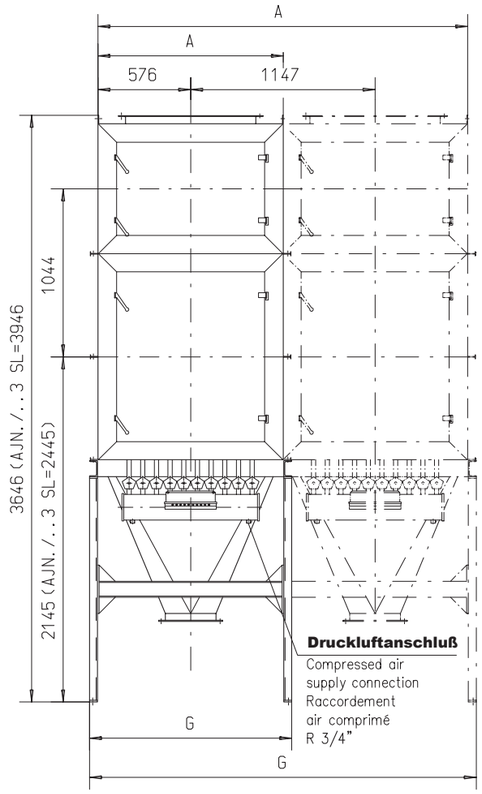

Druckluftanschluß
Compressed air supply connection
Raccordement air comprimé
R 3/4"

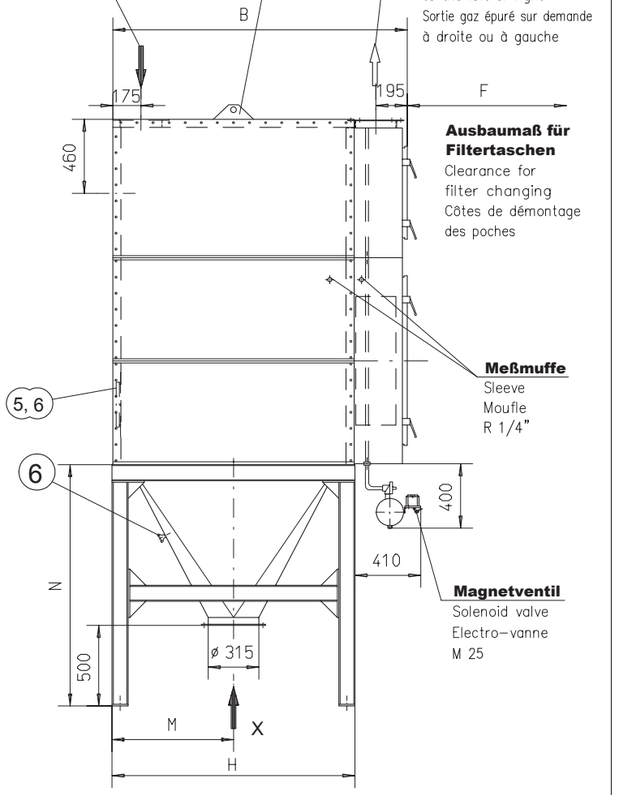

Ausbaumaß für Filtertaschen
Clearance for filter changing
Côtes de démontage des poches

Meßmuffe
Sleeve
Moufle
R 1/4"

Magnetventil
Solenoid valve
Electro-vanne
M 25

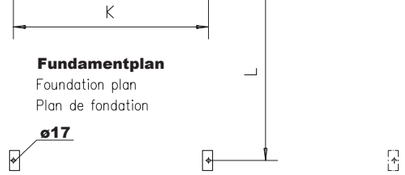

Fundamentplan
Foundation plan
Plan de fondation

Konstruktionsänderungen vorbehalten !
Dimensions subject to alterations !
Côtes données sous réserve de modifications !

Ansicht-X
View folowing-X
Vue suivant-X

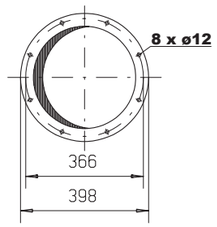

Rohgaseintritt und Reingasaustritt
Dirty gas inlet and clean gas outlet
Entrée gaz poussiéreux et sortie gaz équré

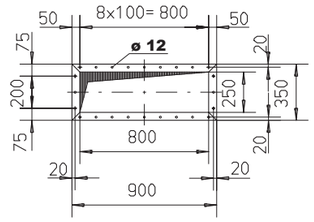

Filtertyp Type Type	Staubsammeltopf mit Absperrklappe ø300 (1) Dust bin with butterfly valve ø300 Bac de récuperation avec registre de fermeture ø300	Gewicht Weight Poids [kg]	N1 [mm]	Staubsammeltopf (2) Dust bin Bac de récuperation	Gewicht Weight Poids [kg]	N2 [mm]	Schutzgehäuse (3) Protective housing Caisson de protection	Gewicht Weight Poids [kg]	Übergangstück (4) Transition piece Pièce de raccordement	Gewicht Weight Poids [kg]	ø D4 [mm]	Beobachtungsdeckel 600 / 500 (5) Inspection cover 600 / 500 Porte de visite 600 / 500	Gewicht Weight Poids [kg]	Beobachtungsdeckel 500 / 300 (6) Inspection cover 500 / 300 Porte de visite 500 / 300	Gewicht Weight Poids [kg]
AJN 1/303		40	1800		20	1500		20		Entsprechend dem Volumenstrom following air volume suivant débit d'air w~ 16 m/s			5		3
AJN 1/453 SL		40	2100		20	1800		20					5		3
AJN 2/303		65	1800		40	1500		40					5		3
AJN 2/453 SL		65	2100		40	1800		40					5		3
AJN 3/303		90	1800		60	1500		60					5		3
AJN 3/453 SL		90	2100		60	1800		60					5		3

Filtertyp Type Type	Ventilatoranbau (7) Fan support Support de ventilateur	Ventilatordaten siehe Register 9 Fan data see chapter 9 Caractéristiques des ventilateurs voir registre 9	Filterfläche Filter area Surface filtrante [m²]	Anzahl Filtertaschen Nr. filter pads Nb. des poches	Gewicht Weight Poids [kg]	A [mm]	B [mm]	F [mm]	G [mm]	H [mm]	K [mm]	L [mm]	M [mm]	N [mm]
AJN 1/303			30	30	1000	1152	1830	1110	1258	1510	1218	1410	750	1500
AJN 1/453 SL			45	30	1200	1152	2330	1650	1258	2010	1218	1910	1000	1800
AJN 2/303			60	60	1950	2299	1830	1110	2405	1510	2365	1410	750	1500
AJN 2/453 SL			90	60	2300	2299	2330	1650	2405	2010	2365	1910	1000	1800
AJN 3/303			90	90	2950	3446	1830	1110	3552	1510	3512	1410	750	1500
AJN 3/453 SL			135	90	3500	3446	2330	1650	3552	2010	3512	1910	1000	1800

Infastaub GmbH • D - 61348 Bad Homburg
✆ +49 6172 3098-0 • 🖷 +49 6172 3098-90
infa@infastaub.de • www.infastaub.de

INFASTAUB
Breathe The Difference: Pure Air